SL Rack
Schletter Ludwig

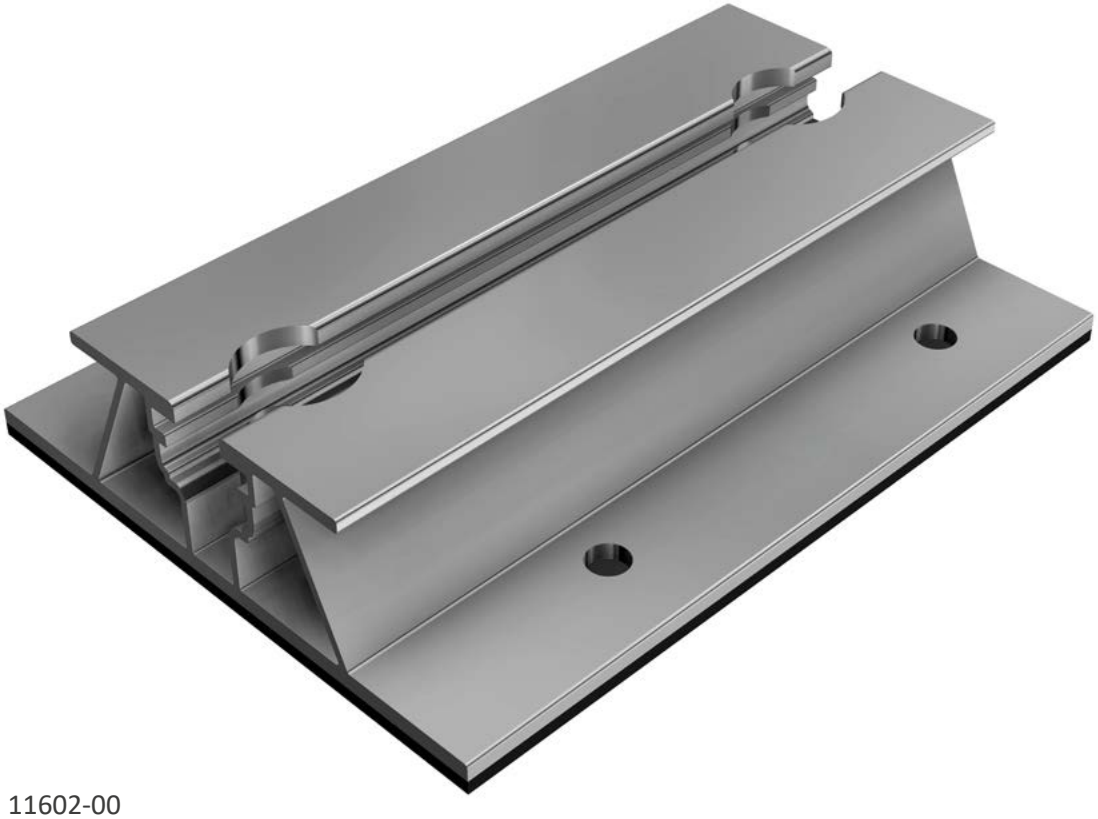

Cod. art. 11602-00

I vantaggi dei nostri prodotti

- Utilizzabile su tetti in bitume, metallo, lamiera grecata e pannelli sandwich.
- Fissaggio con viti autoperforanti con guarnizione.
- Compatibile con RAIL, SL Foot, connettori a croce, morsetti per moduli, supporti FLA 10°/15°.
- Nastro butilico integrato sul retro.
- Non vincolato a travi o arcarecci.
- Ideale per casette da giardino e piccoli impianti.

TÜVRheinland ZERTIFIZIERT
EN 1090-1
Werkseigene Produktions-kontrolle
www.tuv.com
ID 9000000000

Garanzia 10 anni di durata*

Qualitätsmanagement ISO 9001
DEKRA zertifiziert

*Si applicano le nostre condizioni di garanzia. Queste sono consultabili sul nostro sito web **www.sl-rack.com**

SL Rack
Schletter Ludwig

Dimensioni

	a	b	c	d	e
SL Mini	90 mm	28 mm	120 mm	90 mm	65 mm

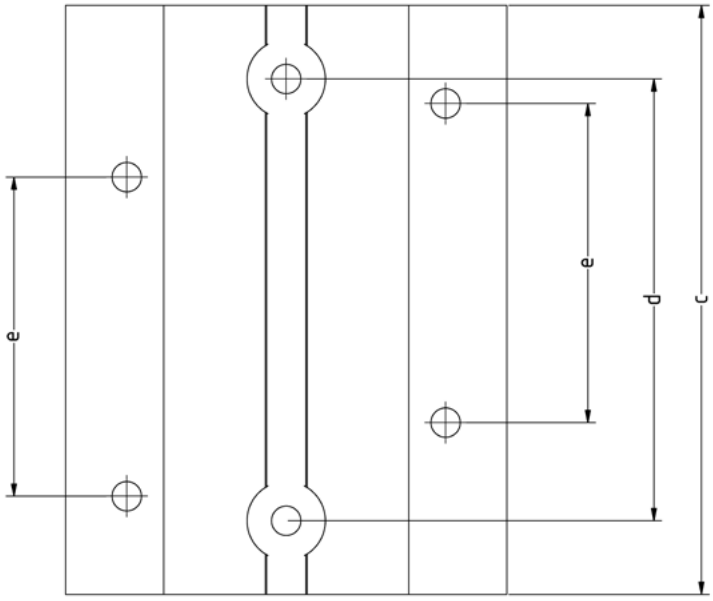

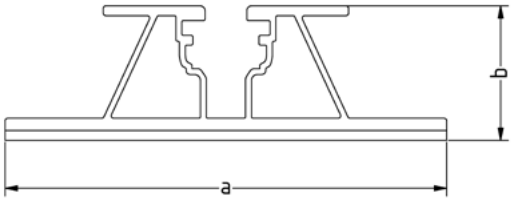

Accessori

FLA-Supporto superiore 10°
Cod. art. 21113-10

FLA-Supporto superiore 15°
Cod. art. 21113-10

Morsetti intermedi con perno di messa a terra
Cod. art. 91160-01

Morsetti intermedi con perno di messa a terra, neri anodizzati
Cod. art. 96160-01

Morsetti finali con perno di messa a terra
Cod. art. 91162-01

Morsetti finali con perno di messa a terra, neri anodizzati
Cod. art. 96162-01

SL Foot
Cod. art. 11100-07

FLA-Supporto inferiori
Cod. art. 21110-00

Per una migliore leggibilità, in questo manuale di montaggio viene utilizzato il genere maschile generico. Le denominazioni delle persone utilizzate in questo manuale di montaggio e manutenzione si riferiscono – se non diversamente specificato – a tutti i generi.

Procedura di montaggio

Indicazioni di montaggio:

- L'SL Mini può essere installato solo su tetti con una pendenza superiore a 5°.
- La tenuta all'acqua deve essere verificata e mantenuta in loco.
- La superficie di montaggio deve essere pulita, asciutta e priva di polvere.
- Evitare ristagni d'acqua sul e intorno all'SL Mini.
- È necessario utilizzare una vite autoguarnente (a cura del cliente) – per tetti a lamiera grecata consigliamo la nostra vite autofilettante 6 x 25 *(Cod. art. 93160-25)*.

Procedura di montaggio nel montaggio diretto

1. Montare l'SL Mini sulla superficie del tetto utilizzando viti autoguarnenti.
2. Fissare il modulo fotovoltaico con i morsetti per moduli *(Cod. art. 9116ff oppure 9616ff)*. Rispettare la coppia di serraggio di 10 Nm.

Procedura di montaggio con connettore a croce

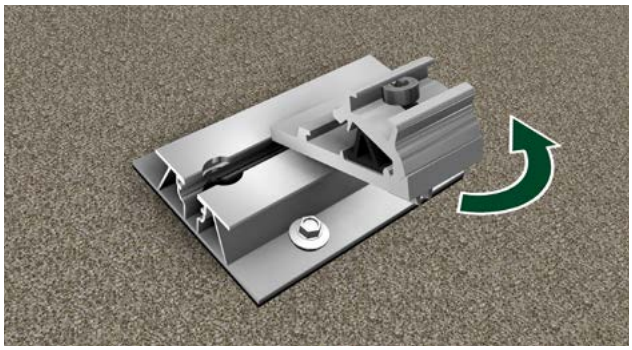

1. Montare l'SL Mini sulla superficie del tetto con viti autoguarnenti e avvitare il connettore a croce *(Cod. art. 91204-00)* nel canale filettato (coppia di serraggio 10 Nm).

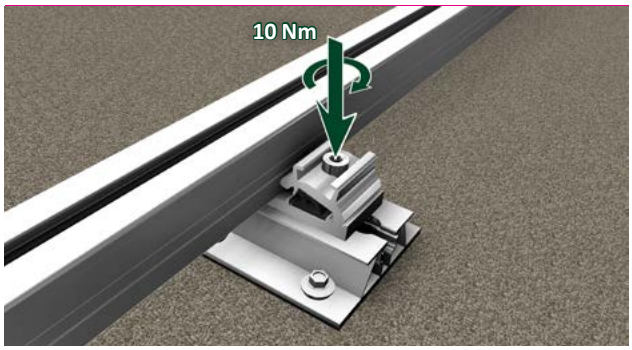

2. Montare il profilo RAIL nel connettore a croce (coppia di serraggio 10 Nm).

Procedura di montaggio con supporto FLA

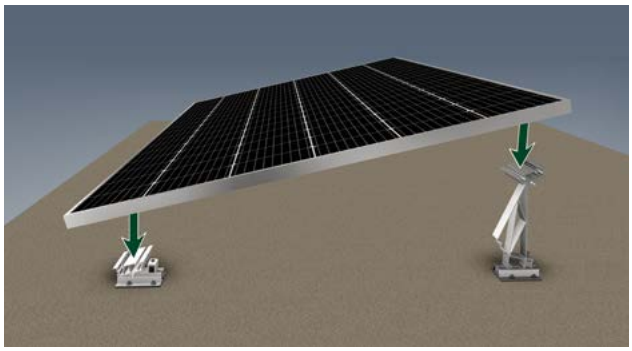

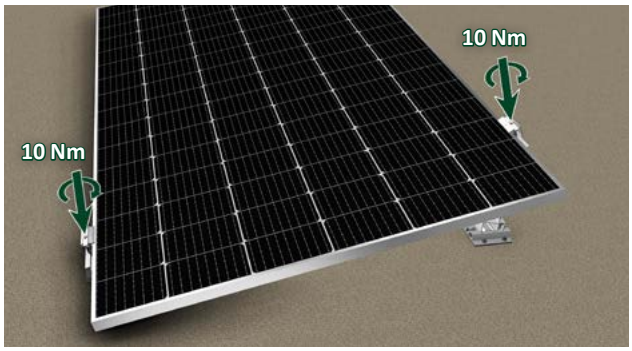

1. Montare l'SL Mini sulla superficie del tetto con viti autoguarnenti.
   Attenzione: prestare attenzione alla corretta distanza in base alla dimensione del modulo.

2. Montare il supporto FLA superiore *(Cod. art. 21113-10 oppure 21113-15)* e il supporto FLA inferiore *(Cod. art. 21110-00)* nel canale filettato dello SL Mini (coppia di serraggio 10 Nm).
   Attenzione: il supporto FLA superiore e quello inferiore devono essere orientati nella stessa direzione!
3. Montare il modulo sul supporto FLA e fissarlo con una coppia di serraggio di 10 Nm.

Procedura di montaggio con SL Foot

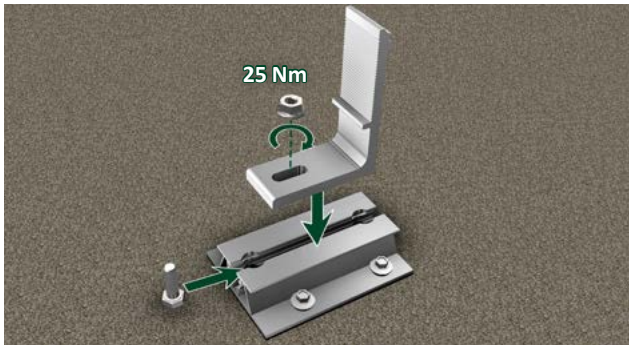

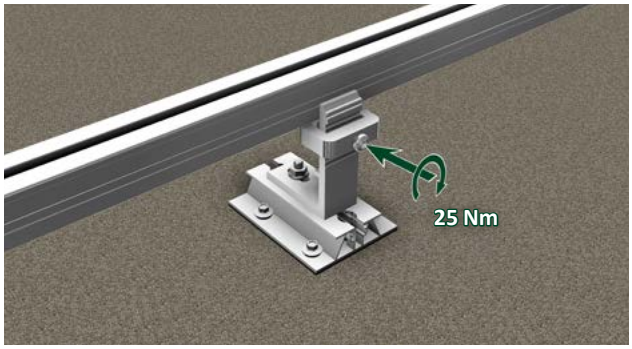

1. Montare l'SL Mini sulla superficie del tetto con viti autoguarnenti.
   Attenzione: prestare attenzione alla corretta distanza in base alla dimensione del modulo.

2. Fissare lo SL Foot *(Cod. art. 11100-07)* sull'SL Mini con una vite esagonale M8 *(Cod. art. 71208-25)*.
   Coppia di serraggio: 25 Nm.
3. Fissare il profilo RAIL con la combinazione di morsetti orizzontali. Coppia di serraggio: 25 Nm.

Note

Dati tecnici

Materiale	Morsetto di alluminio
Aiuti per la progettazione	Strumento di configurazione SL Rack **Solar.Pro.Tool**
Statik	Il calcolo statico avviene secondo le attuali norme nazionali (EN 1991, EC1 per la Germania). A seconda del carico di neve o vento o con moduli di grandi dimensioni, può rendersi necessario ricorrere a un numero di punti di fissaggio superiore ai consueti 4. È imprescindibile tenere conto delle indicazioni contenute nelle istruzioni per l'installazione del produttore dei moduli. Noi non verifichiamo la portata del tetto.

SL Rack
YouTube

SL Rack
Website

SL Rack
Sistema di ordinazione Online

Mettetevi in contatto con noi per un'offerta personalizzata:

SL Rack GmbH
Münchener Straße 1
D-83527 Haag i. OB
email: sales@sl-rack.de
Tel.: +49 8072 3767-0
www.sl-rack.com

Salvo modifiche tecniche e refusi.
Ultimo aggiornamento 07/2025 V01